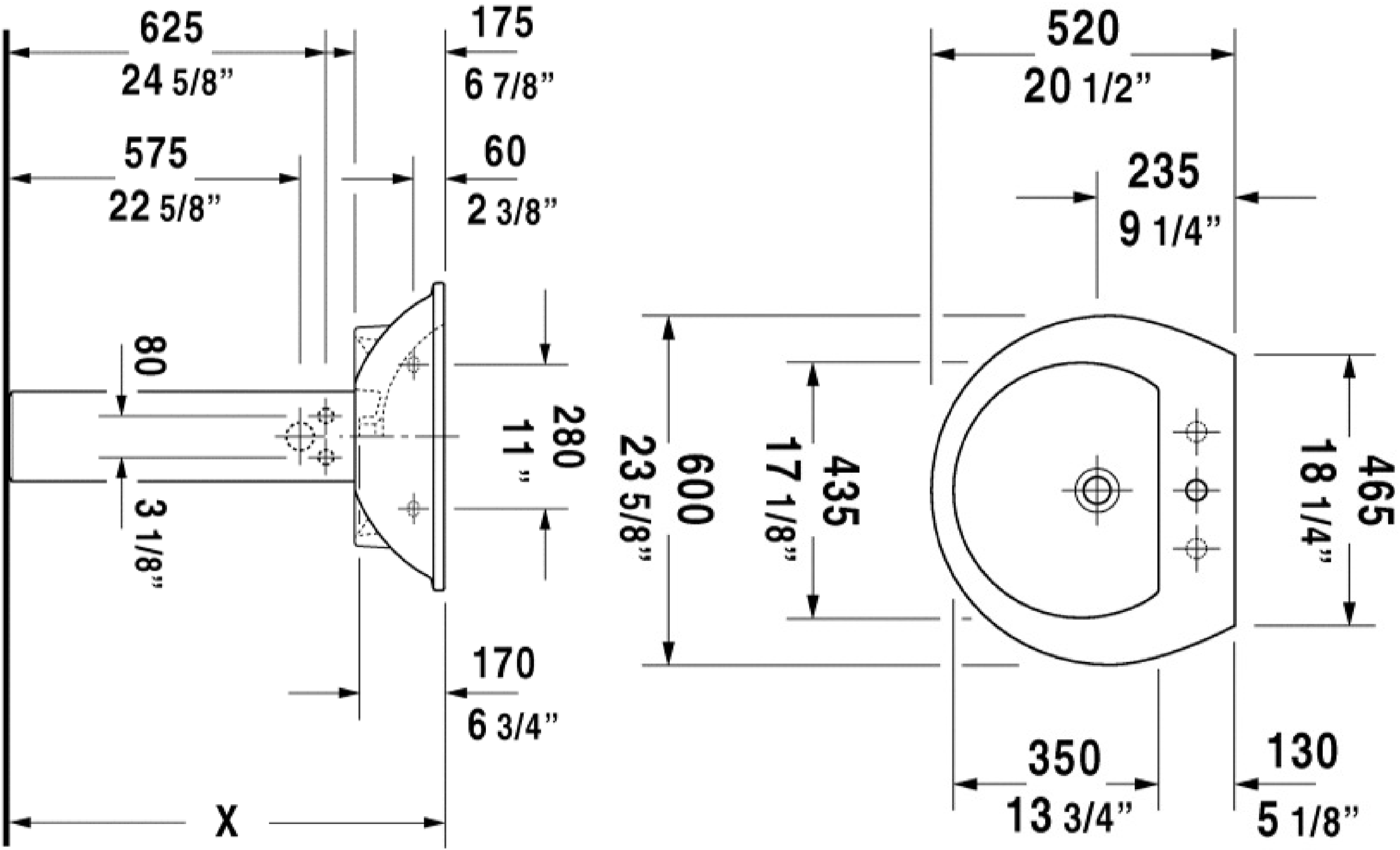
625
24 5/8”
575
22 5/8”
175
6 7/8”
60
2 3/8”
80
3 1/8”
280
11 ”
170
6 3/4”
X
520
20 1/2”
235
9 1/4”
600
23 5/8”
435
17 1/8”
465
18 1/4”
350
13 3/4”
130
5 1/8”